HAAS®
Recycling-Systems

Zerkleinerer
Schreddern - Brechen - Hacken



ARTHOS

Der Vielfraß
unter den Hammermühlen

ARTHOS

www.haas-recycling.de



Jederzeit Ihr Partner!

Verlässlich. Kompetent. Flexibel.

Wenn Sie vor der Aufgabe stehen, im Rahmen eines Großprojektes täglich ein paar tausend Tonnen Material zu recyceln, brauchen Sie zunächst keine Maschine - Sie benötigen erst einmal die bestmögliche Beratung! Mit einem Team ausgebildeter Spezialisten und mit über 30 Jahren Erfahrung stehen wir Ihnen genau hierfür zur Verfügung. Vermeiden Sie Fehler bereits in der Planung und investieren Sie langfristig - Produkttreue zahlt sich für Sie aus!

Wir stehen Ihnen als Projektberater sowohl in der Planungs- und Projektierungsphase bei Neuprojekten als auch bei bestehenden Betriebsabläufen mit Verbesserungspotenzial zur Verfügung. Die passenden Maschinen für Ihre individuellen Anforderungen stehen am Ende jeder Beratung. **Wir besitzen die Kompetenz Ihre Anlagen ATEX-konform zu planen und zu installieren.** Darüber hinaus können wir Ihnen wichtige Tipps zur Optimierung des Arbeitsablaufs, zum effizienten Maschineneinsatz sowie zur Gestaltung von Recyclinganlagen geben. Neben der Erzielung maximaler Leistung spielen dabei auch Aspekte der Effizienz und des Umweltschutzes eine wichtige Rolle.
Für eine individuelle Beratung wenden Sie sich bitte an Ihren HAAS Vertriebskontakt oder an info@haas-recycling.de

HAAS® Recycling-Systems







HAAS steht für...

Qualität

- „Made in Germany“
- hochwertige Materialien
- Verarbeitung auf konstant hohem Niveau
- besonders robuste Konstruktion
- lange Wartungsintervalle
- minimierte Stillstandzeiten
- schnell verfügbare Ersatzteile

Kundennähe

- **„HAAS customized“** für maßgeschneiderte Maschinen und Anlagen
- Mit unserer **„HAAS Roadshow“** sind wir deutschlandweit für Sie auf Vorführtour.
  Ihre Wunschmaschine, Ihr eigenes Aufgabematerial, Ihr Standort.
  Während einer Live-Demonstration bei Ihnen vor Ort überzeugen Sie sich ganz in Ruhe von der Leistungsfähigkeit der HAAS-Maschinen.



Zerkleinern

Schreddern - Brechen - Hacken



Sieb- & Separierungstechnik

Sieben - Sichten -Trennen



Be- & Entladesysteme

Andocken - Befüllen - Entleeren

ARTHOS verarbeitet mühelos **vorzerkleinerte** Materialien wie:



Altholz



Grünschnitt



Kunststoffe

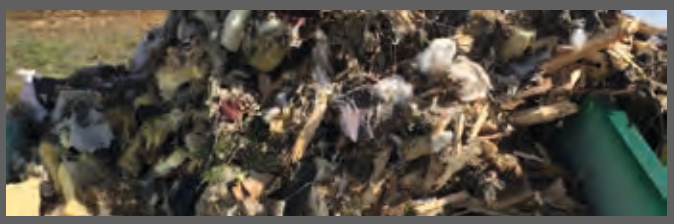

Sperrmüll

Mühelos bis zu
100 t/h Durchsatz



Biomasse



Rinde

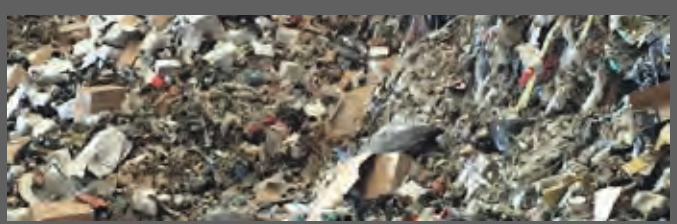

Gewerbemüll



PVC-Profile

ARTHOS 1600

mobil / Diesel



- Einlaufbreite 1.600 mm
- Antriebsleistung 566 kW

stationär / Elektro

ARTHOS 1300-E



- Einlaufbreite 1.300 mm
- Antriebsleistung 132 - 315 kW

ARTHOS 1600-E



- Einlaufbreite 1.600 mm
- Antriebsleistung 160 - 400 kW

ARTHOS 2000-E



- Einlaufbreite 2.000 mm
- Antriebsleistung 315 - 630 kW

Der Wikinger unter den Mühlen ist störstoffunempfindlich und wartungsarm!

1990 war die Geburtsstunde des ersten HAAS ARTHOS, früher als HSZ Hammermühle bekannt.



Der Vielfraß

ARTHOS STÄRKEN:

- **Störstoffunempfindlich** dank flexibel schwingender Schläger.
- **Ballistische Auswurfhaube** - als Schutzfunktion zur Begrenzung von Maschinenschäden
- **Siebschnellwechselsystem** - Siebwechsel innerhalb kürzester Zeit durch hydraulisch zu öffnenden Siebkorb.
- **Müheloser Austausch** der Schläger und Schlägerachsen.
- **Minimierter Feinanteil** dank spezieller HAAS Schläger-, Gegenmesser- und Siebkorbsysteme.
- **Robuste Konstruktion** - Stillstandzeiten werden reduziert, Betriebskosten minimiert.
- **Homogenes Endprodukt** und Freilegung von FE- und NE-Teilen wie Nägel und Heftklammern.



lässt es krachen!

ARTHOS Service-Pakete

Auf Sie zugeschnittene Servicepakete zu fairen Preisen garantieren Ihnen planbare Maschinenkosten.

ATEX-konform

Bei Bedarf planen und liefern wir die Hammermühle ATEX-konform für den Einsatz in explosionsgefährdeten Bereichen.

Lackierung in Wunschfarbe

Ihr HAAS ARTHOS soll im individuellen Design in Firmenfarben daherkommen? Gern lackieren wir Ihre Maschine nach Ihren Anforderungen und Wünschen. **Insofern wir RAL-Farben verwenden können, ist dieser Service kostenlos!**



ARTHOS 2000-E horizontal



ARTHOS 1600-E ohne ball. Haube



ARTHOS 1600-E mit ballistischer Haube

Qualität ständig weiterentwickelt!

Eine enge und vertrauensvolle Zusammenarbeit mit Händlern und Kunden ist die Basis für die stetige Weiterentwicklung der HAAS Maschinen und Anlagen. Wir haben immer ein offenes Ohr für Ideen und Vorschläge.

Maßgeschneiderte Lösungen

ARTHOS Stationär





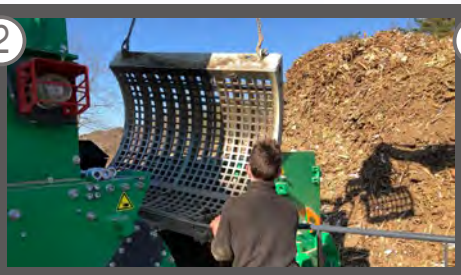



Ballistische Auswurfhaube

- Material & Prozessabhängige Ausschleusung bestimmter größerer Fremdkörper
- Mechanische Sicherheitsfunktion
- Reduzierung möglicher Maschinenschäden und Verschleiß
- Verringerung ungeplanter Maschinenstillstände
- Ausschleusung im laufenden Betrieb ohne manuellen Eingriff

Siebschnellwechsel

- Variable Sieblochgrößen für maximale Flexibilität
- Wahlweise kann je nach Aufgabematerial und gewünschtem Endprodukt auf Siebgrößen von 30 - 150 mm zurückgegriffen werden.
- Wechsel innerhalb kürzester Zeit durch hydr. zu öffnenden Siebkorb.

Schlägersystem

- Individuelle Schläger, Gegenmesser und Mahlzonen
- Der Feinanteil wird auf ein Minimum reduziert.
- Auf Grund von flexibel schwingenden Schlägern arbeiten die HAAS Hammermühlen sehr störstoffunempfindlich.

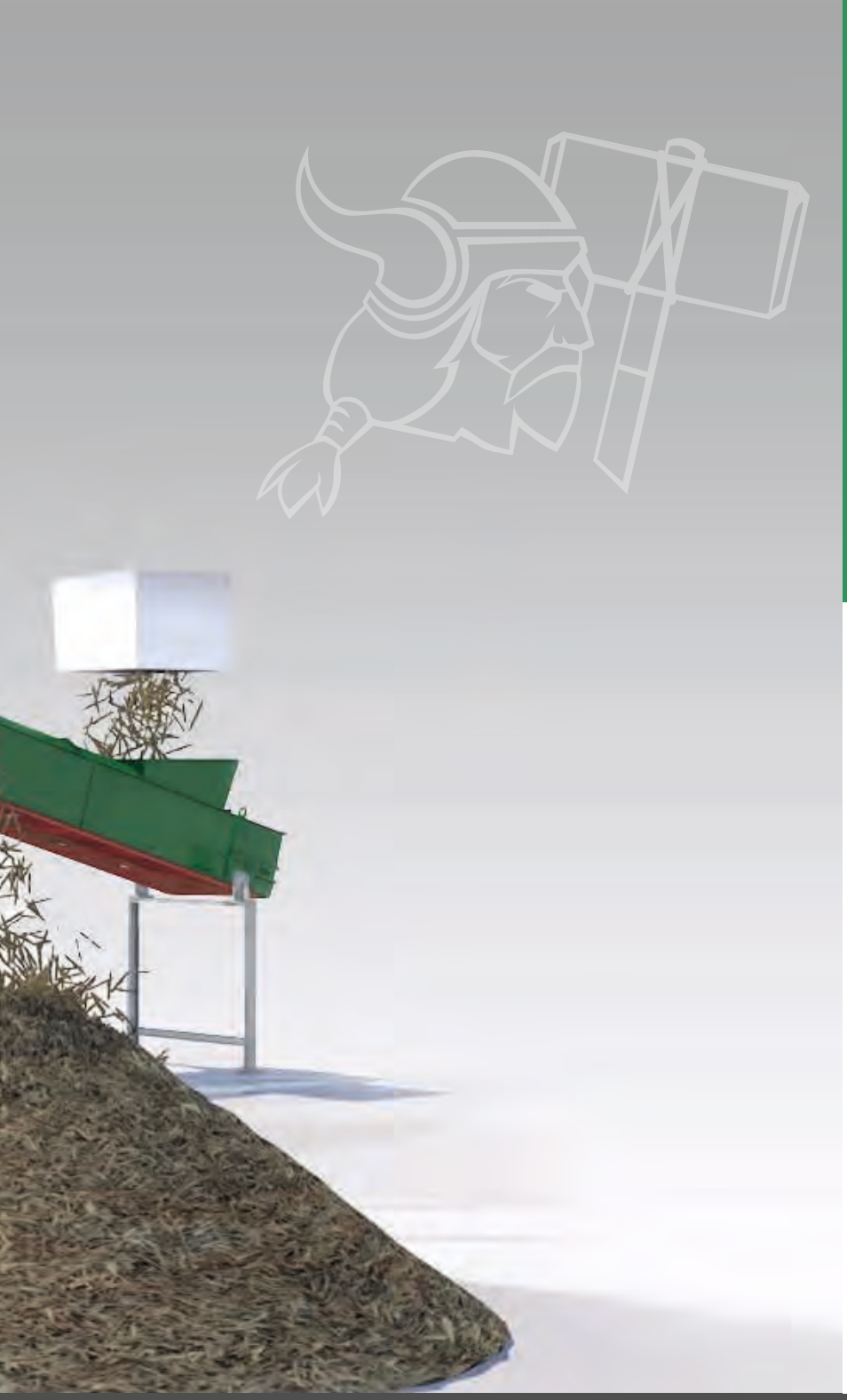

„Seit der Installation der neuen Hammermühle können wir mit einem Mitarbeiter innerhalb von 30 - 35 Min. den Siebkorb der Maschine wechseln. Stillstand und notwendige Reparaturen auf Grund von Störstoffen gehören ebenfalls der Vergangenheit an.“

Hubert Achberger, Betriebsleiter Zollikofer

ZOLLIKOFER
IDEEN | HOLZ | ENERGIE

Optimal in Verbindung mit dem HAAS Doppelwellen-Vorbrecher TYRON.

Für Neuanlagen oder zum Einbau in bestehende Anlagen.

Auf Wunsch vorbereitet für Absaugung, Bedüsung und Funkenerkennung/ -löschung.



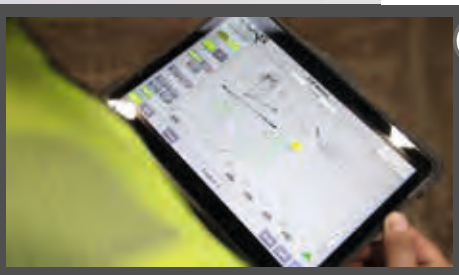



Steuerung

- Multifunktionsdisplay am Schaltschrank
- Steuern und Auslesen der Maschinendaten
- Fernwartung über online Zugang (opt.)
- Stern-Dreieck Schaltung
- FU zur Reduzierung des Anlaufstroms (opt.)
- Anlagensteuerung per Tablet (optional)
- WLAN-Modul (Maschinendaten auf Tablet / Smartphone)
- Einbindung in bestehende (Schalt-)Anlagen

Individueller Stahlbau

- Gestelle inkl. Wartungsplattform
- Treppen oder Leiteraufgänge
- servicefreundlicher Zugang
- Kranbahn mit Flaschenzug für Siebwechsel
- individuelle Lösungen in Abhängigkeit der örtlichen Gegebenheiten

...individuell konfiguriert

ARTHOS Mobil

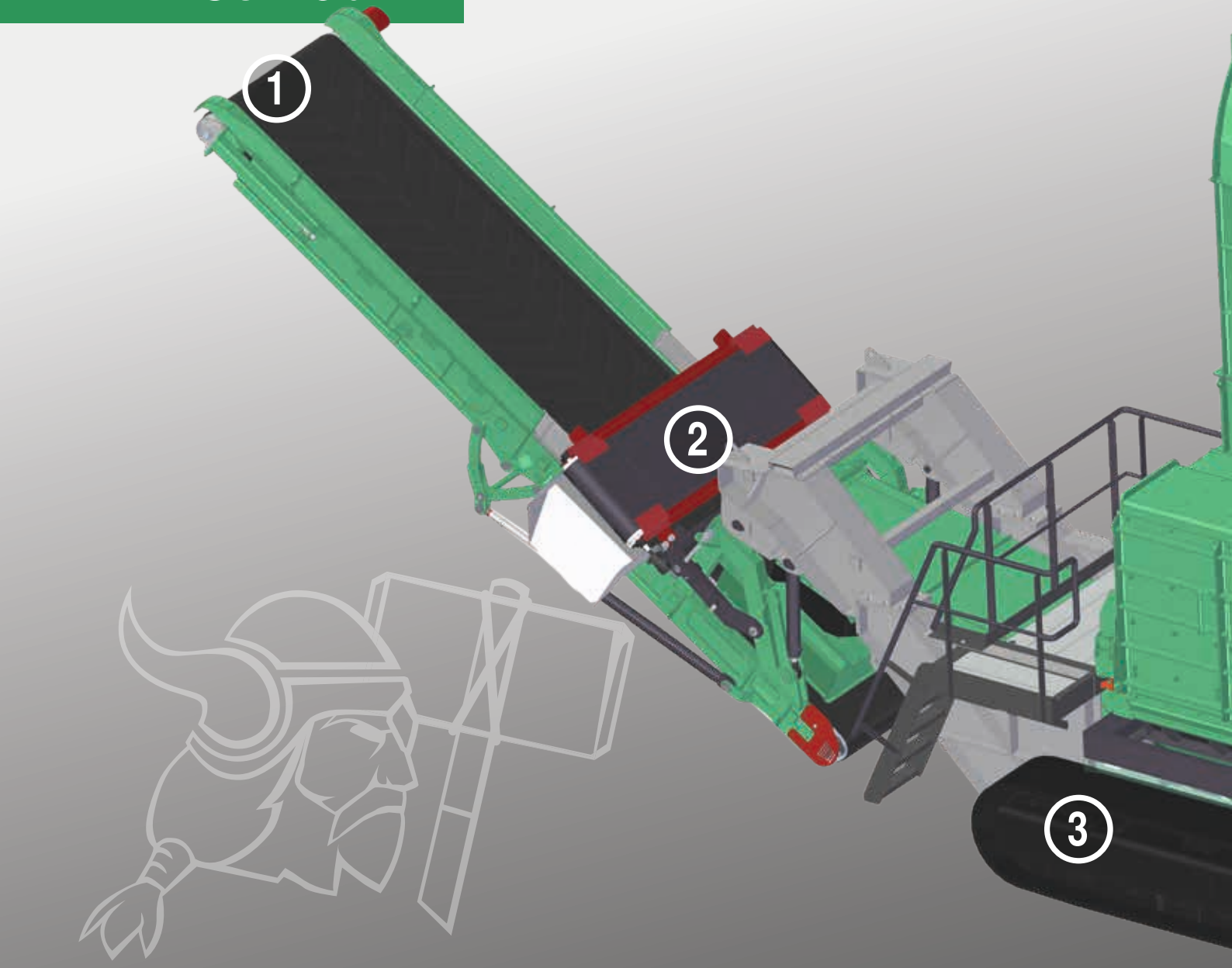



Förderband für Materialaustrag

- 1.400 mm breit
- Austrageband schwenkbar +/- 30°
- indiv. Abwurfhöhe bis zu 3.900 mm
- Fördergurt mit Stahleinlage (optional)
- Bandgeschwindigkeit einstellbar (opt.)
- Magnetlkopftrommel (optional)



Leistungsstarker Überbandmagnet

- Hydraulisch höhenverstellbar
- Neigung zusätzlich manuell verstellbar
- extra starker Neodym-Magnet



Kettenfahrwerk

- hohe Manövrierfähigkeit auf dem Werksgelände
- zusätzliche Gummischuhe sorgen für beste Manövrierfähigkeit auf hartem Untergrund und schützen Ihren Asphalt (optional)

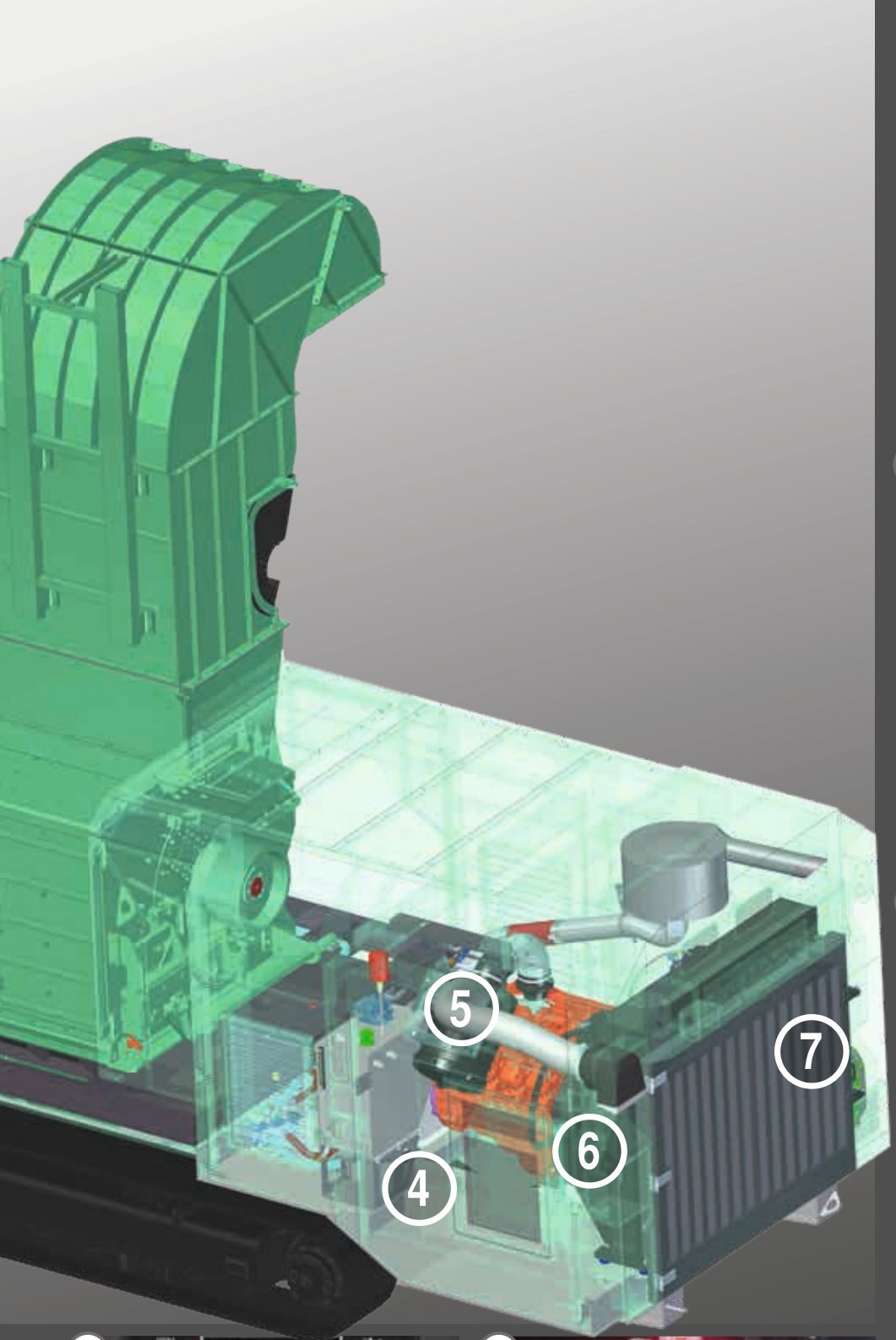



HAAS Trackingportal

- Maschinendaten und Betriebszustände Ihrer HAAS Maschinen und Anlagen haben Sie mit diesem Portal übersichtlich im Blick.



Wendelüfter

- Cleanfix® Umschaltventilator zur automatischen Kühlerreinigung
- Ausblasen von Staub und Dreck
- Mehr Kühlung, mehr Leistung, mehr Nutzen



Funkfernbedienung

- Hammermühle starten/stoppen
- Maschine verfahren
- Öffnen des Siebkorbs
- Höhenverstellung Magnet
- Austrageband schwenken (optional)
- Not-Halt-Funktion



Multifunktionale Steuerung

- Steuern und Auslesen der Maschinendaten
- Ein-/ Ausgangstest elektr. Abnehmer
- alle Sprachen verfügbar
- WLAN-Modul (Maschinendaten auf Tablet/Smartphone)



Großzügiger Motorraum

- integrierter Schallschutz
- Cleanfix® Wendelüfter
- Elektropumpe für Hydrauliköl
- Heizung (Display, Hydrauliktank)
- Ampelsystem für Betriebszustand
- Feuerlöschsystem (optional)



Scania Dieselmotor

- V8 mit 566 kW
- geringer Verbrauch
- Motordrehzahl nur 1.750 rpm
- neueste Abgastechnologie inklusive SCR-System, EU Stufe V / EPA Tier 4 final
- HES - HAAS Energy Saving

HAAS Anlagenkonzepte

ARTHOS Stationär



Altholzrecyclinganlage In der Kölner Großanlage für die Aufbereitung von ca. 120.000 Tonnen Altholz pro Jahr übernimmt der stationäre ARTHOS die Nachzerkleinerung des Altholz der Klassen A I, A II und A III.



Kompaktanlage Mit dieser Anlage können alle Arten von Altolz und Biomasse aufbereitet werden. Nachdem der TYRON die Zerkleinerung des Vorbruchs vorgenommen hat, kümmert sich der ARTHOS um die Nachzerkleinerung < 80 mm.



Zerkleinerungs- und Sortieranlage In Schweden „arbeitet“ der ARTHOS in einer kombinierten Altholz- und Gewerbemüllanlage.

HAAS Maschinenkombinationen

HAAS Mobil



TYRON & ARTHOS Die mobile Hammermühle zerkleinert gründlich und schnell vorgebrochenes Altholz, Grünschnitt, Ersatzbrennstoffe und PVC-Abfälle.



TYRON & ALVA Das mobile HAAS Sternsieb ist das perfekte Siebsystem für Grünschnitt, Wurzeln oder Altholz. Das Aussieben einer definierten Nutzfraktion erfolgt bei gleichzeitigem Rückführen von Überlängen in den Vorbrecher.



TYRON & HEXTRA Das patentierte „dynamische" Sieb von Ecostar garantiert Höchstleistungen selbst bei schwer trennfähigen Materialien. Mit der Siebmaschine produzieren Sie wahlweise 2 oder alternativ 3 Fraktionen.

HAAS Maschinen-Service

Original HAAS Ersatzteile

Nur mit dem Original sind Sie auf der sicheren Seite. Experten entscheiden sich für HAAS, weil für sie Leistungsfähigkeit und Kosten im Vordergrund stehen. HAAS Ersatzteile sind hochwertige Serienteile aus modernster Fertigung und unterliegen dauerhaften Qualitätskontrollen.

Maßgeschneiderte Service-Pakete

Unsere auf Sie zugeschnittenen Ersatz- und Verschleißteilpakete zu fairen Preisen garantieren Ihnen planbare Maschinenkosten und gleichzeitig geringste Stillstandzeiten.

HAAS Trackingportal

Das HAAS Trackingportal ermöglicht es Ihnen und uns, stets einen Blick auf den Betriebszustand der HAAS Maschinen und Anlagen zu werfen. Im Störungsfall können wir per Ferndiagnose kostengünstig, schnell und unkompliziert helfen! Keine Inspektion oder Wartung wird vergessen.

Wirtschaftlich. Zuverlässig. Wertstabil.

Verschleißteile von Zerkleinerungsmaschinen sind enormen Belastungen ausgesetzt – entscheiden Sie sich daher bereits bei der Anschaffung Ihres Zerkleinerers für beste Qualität und somit für Ihren Unternehmenserfolg!
Ihre Zufriedenheit ist unser höchstes Gut, HAAS Maschinen sind daher auf höchste Qualität ausgelegt!

Sie erreichen uns unter:
+49 2661 9865-0

Ihre HAAS Vorteile:

- Ersatzteilversand auf Wunsch innerhalb von 24 Stunden
- hohe Verfügbarkeit
- qualifizierte, lösungsorientierte Beratung
- bestens ausgebildete Ersatzteilexperten
- schnelle Hilfe bei der Identifizierung des benötigten Ersatzteiles



Leistungsstarke Gebrauchte

Solide Ausführung, massive Verarbeitung und Langlebigkeit - HAAS Maschinen überzeugen durch Wertbeständigkeit und sind somit auch als gebrauchte Maschine sehr begehrt.

Mit unseren „Jungen Wikingern" bieten wir Ihnen streng geprüfte HAAS Vorführmaschinen in bestem Zustand, mit sehr geringen Betriebsstunden und inklusive eines umfangreichen Garantiepakets an.

Mit unseren „Erfahrenen Wikingern" bieten wir Ihnen HAAS Gebrauchtmaschinen an, die sich bereits im Arbeitseinsatz ausgiebig bewährt haben. Alle HAAS Maschinen stehen für äußerste Langlebigkeit und Qualität. Diese erfahrenen Wikinger werden von uns einem umfangreichem Qualitätscheck und einer Komplettüberholung unterzogen. Hierbei werden alle technischen und mechanischen Bauteile geprüft, gegebenenfalls ausgetauscht und in aller Regel Karosserieteile neu lackiert. Sie erhalten eine detaillierte Auflistung der erneuerten Ersatz- und Verschleißteile.






HAAS Maschinenaufbereitung





Fotovergleich vor der Aufbereitung mit rund 15.000 Betriebsstunden und nach der Maschinenaufbereitung.

Bei Bedarf bieten wir Ihnen eine Aufbereitung der Werkzeugwellen, Lackierarbeiten oder auch sehr gerne eine komplette Aufbereitung Ihrer HAAS Maschine an. Alle technischen und mechanischen Bauteile werden geprüft, gegebenenfalls ausgetauscht und Karosserieteile neu lackiert.

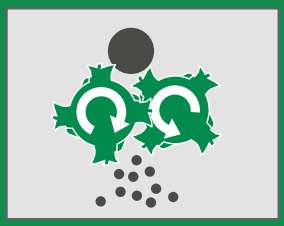

Zerkleinerer



Sieb- & Separierungstechnik

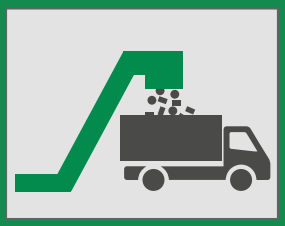

Be- & Entladesysteme

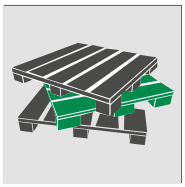

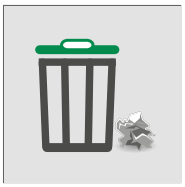



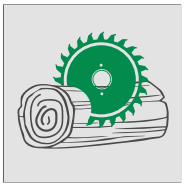

HAAS Holzzerkleinerungs-
und Fördertechnik GmbH
Unter den Weiden 6
56472 Dreisbach / Deutschland

Tel.: +49 2661 9865-0
sales@haas-recycling.de